PRINCIPE DETAIL

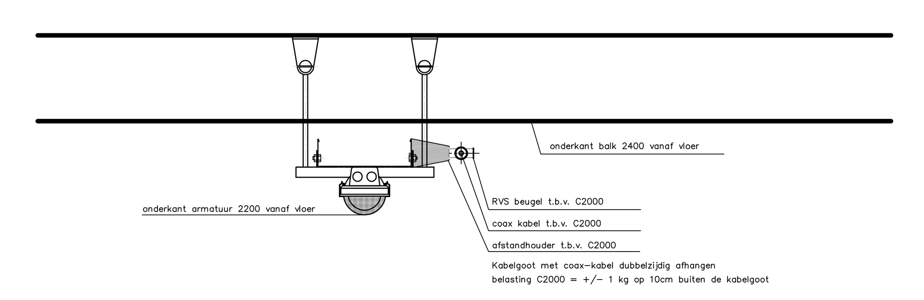

Apparatuur	Symbool	Apparatuur	Symbool
CAB (Continue Actieve Bewaking)	(voor inhoud: zie ontwerp)	Diplexer	DIP
Connector		Splitter 2 voudig	SPL
Antenne		Aftakker	AFT
jumper	M M	Surge protector	SP
Hand-over unit	(voor inhoud: zie ontwerp)	Surge protector met meetpunt	SPM
Hand-over Module	(voor inhoud: zie ontwerp)	Terminator	TERM
stijgleiding naar boven		Hybride coupler 90°	CIRC
stijgleiding van beneden		Cell enhancer	CE
zakleiding naar beneden		DC-Blokker	DCB
zakleiding van boven		Demper	D
Feeder	F	Sniffer	SMA
Leaky Feeder	LF	Bi-directional Coupler	
Televoeding	TV		
C2000 19inch 800x800	C2000		

Feeders	7/8" leaky	1/2" transport
Nieuw		

Gemeente Rotterdam
Ontwikkelingsbedrijf
Vastgoed

Galvanistraat 15
Postbus 6575
3002 AN Rotterdam
Tel.: 010-4896944

Parkeergarage DE OUDE HAVEN te Rotterdam

Parkeergarage DE OUDE HAVEN te Rotterdam
C2000
rechter deel

Behoort bij: | Nummer:
Geografische code:
Formaat: A0 | In: bladen
Schaal: 1:100 | blad nr: C-101
Tekeningnr.: .....
projectcode | soort | volgnr. | ver. a

Getekend: TS&A | Paraaf
Gecontroleerd: | Paraaf/Datum
Geautoriseerd: | Paraaf/Datum

TS&A Technical Support & Automation
WESTEIND 45G
3351 AL Papendrecht
Tel.: 078 - 641 01 01
Fax: 078 - 641 01 45
Email: tsena@technonet.nl